Алдан

Алдан 1
Микро-М

Алдан 1 и Микро-М

Мини-отладочная плата на микроконтроллере K1986BE92FI от Российской компании Миландр на базе процессора Cortex-M3.

Необходима при создании проектов с микроконтроллерами и является российской заменой плате Arduino.

Особенности платы:

- имеет разъёмы и интерфейсы для подключения к компьютеру и другим устройствам (датчикам, дисплеям, модулям, драйверам, реле и т. д.);
- программирование и внутрисистемная отладка через SWD;
- полностью совместим с Arduino
- питание платы может осуществляться от USB-порта компьютера или от внешнего источника питания.

Микроконтроллер К1986ВЕ92FI (MDR1211F1I)

32-разрядный микроконтроллер, построенный на ядре ARM Cortex-M3, содержащих 128 КБ памяти программ Flash-типа и 32 КБ ОЗУ.

Микроконтроллер работает на тактовой частоте до 80 МГц. Периферия микроконтроллера включает контроллер USB-интерфейса, интерфейсы UART, SPI и I2C, контроллер внешней системной шины, что позволяет работать с внешними микросхемами статического ОЗУ и ПЗУ, NAND Flash-памятью и другими внешними устройствами.

Микроконтроллеры содержат различные таймеры, блоки АЦП и ЦАП, компаратор с тремя входами и внутренней шкалой напряжений. Архитектура системы памяти за счет матрицы системных шин позволяет минимизировать возможные конфликты при работе системы и повысить общую производительность. Контроллер DMA позволяет ускорить обмен информацией между ОЗУ и периферией без участия процессорного ядра.

Алдан 1 Микро-М

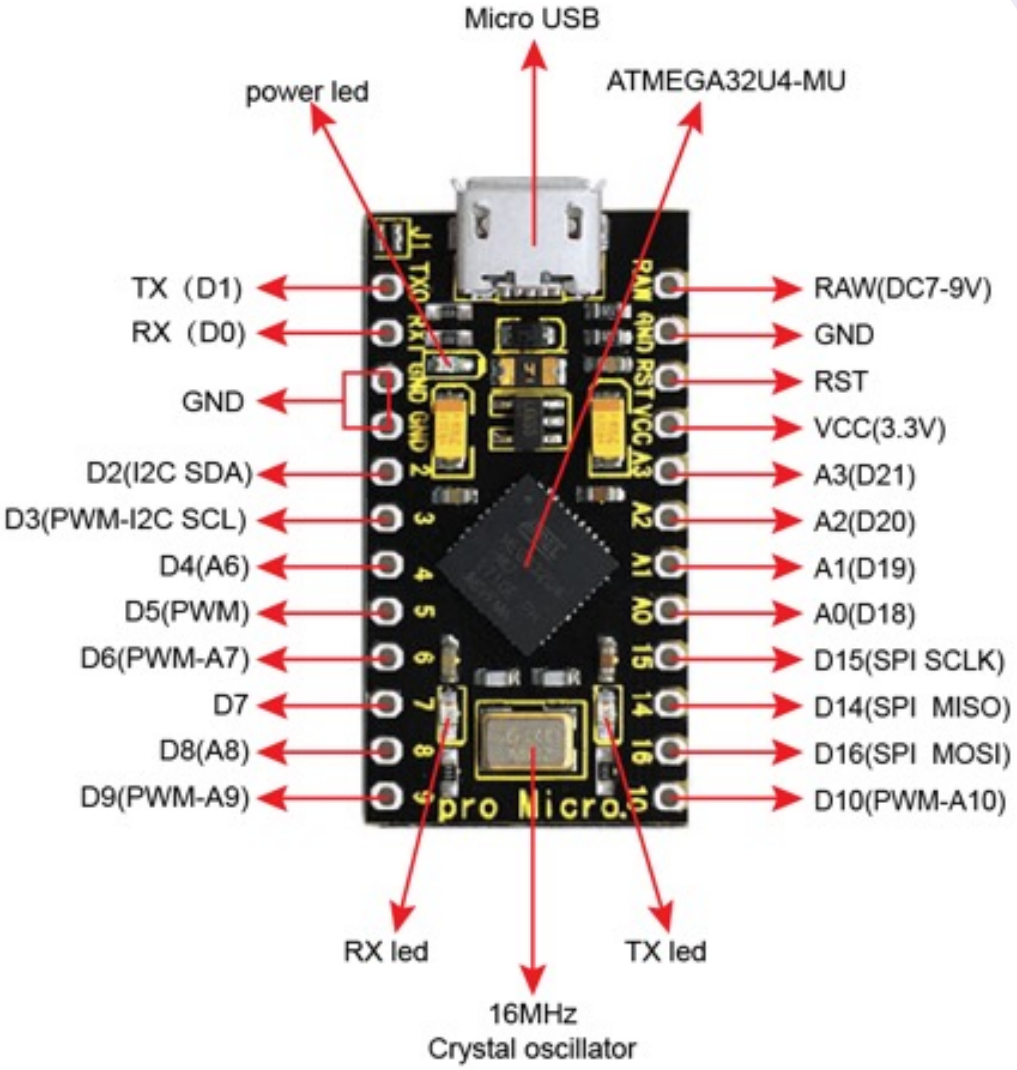

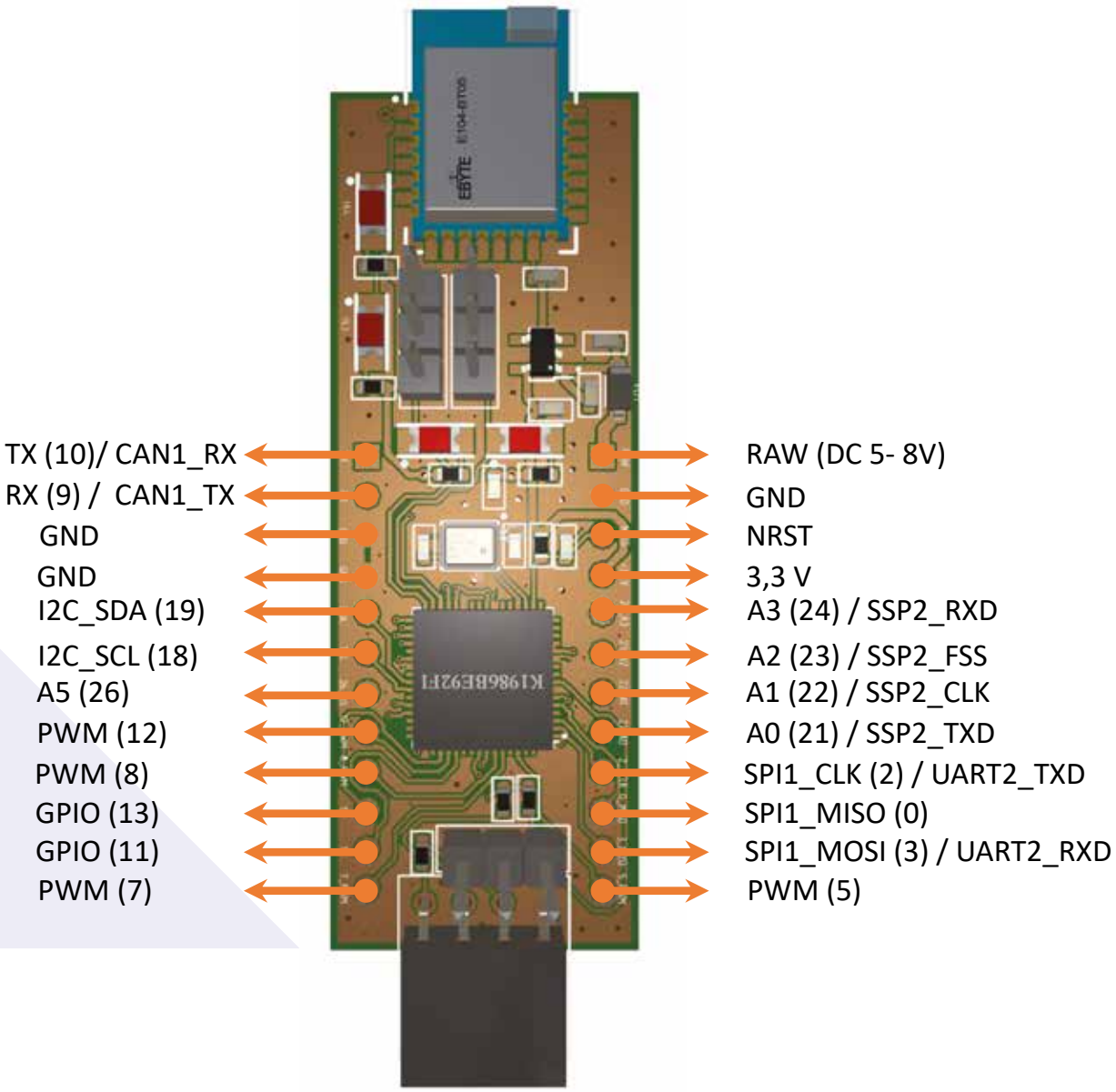

В скобках () указан номер порта при программировании

Алдан 1 Микро-М

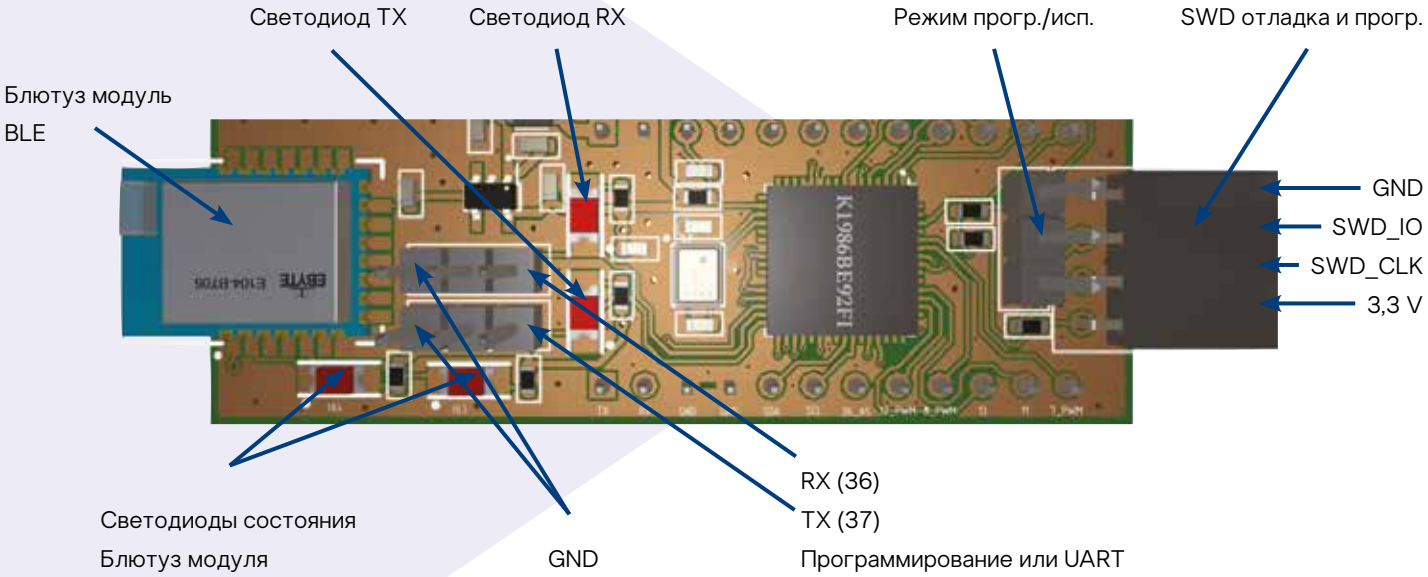

В скобках () указан номер порта при программировании

Программирование USB-UART

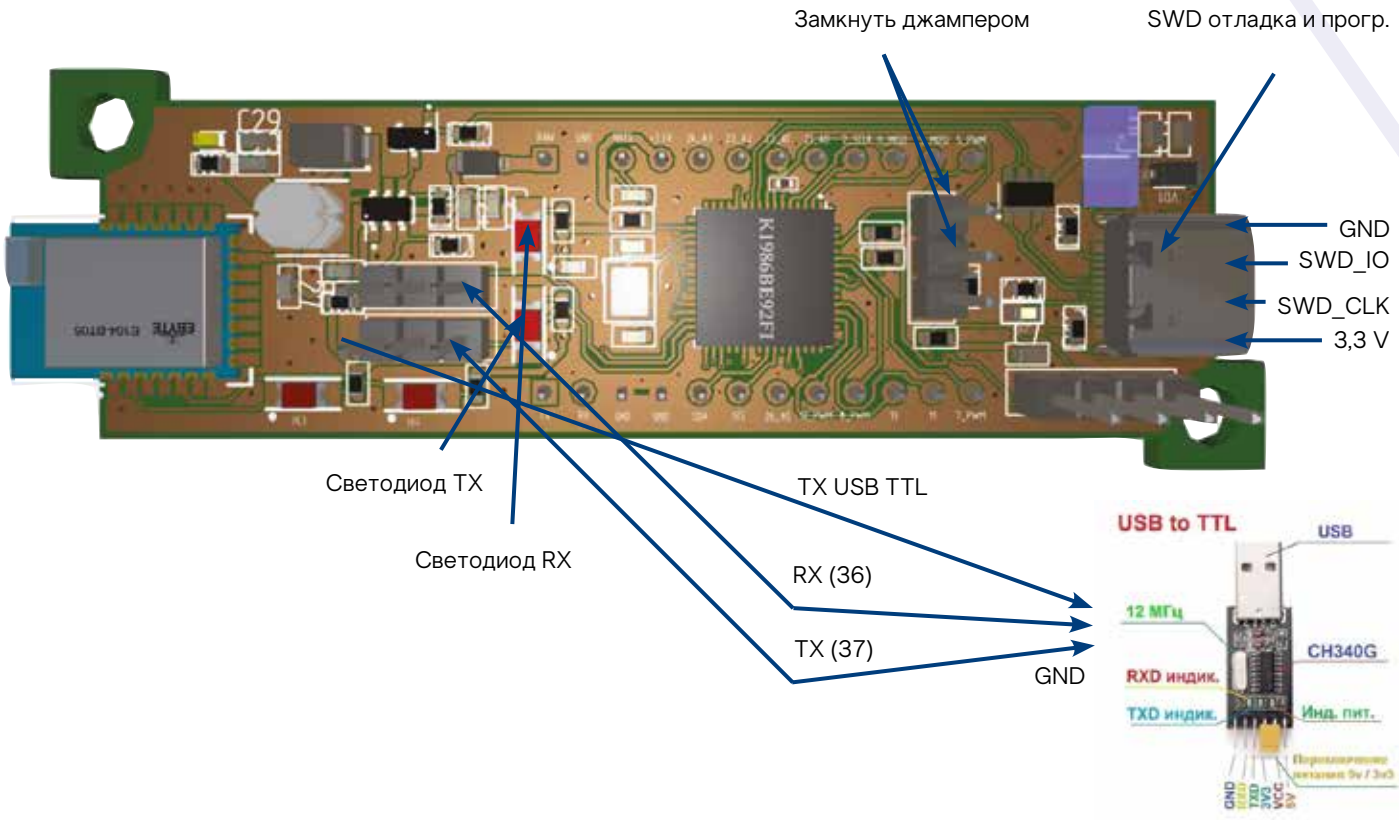

Использовать номера портов в программе как у Rudiron.
В дальнейшем номера портов и библиотеки будут изменены под заказчика!



Алдан

СБ73

Аппаратно-программный комплекс

Пурга

Вьюга

www.se73.ru



Сделано в Ульяновске!
Городе трудовой славы.